令和元年度　第33回　大阪高校サマーテニストーナメント

男子ダブルス本戦（参加総数　101校　473組）

令和元年8月20日（火）、22日（木）　とんぼ池

1	市川　夕偉 後　太陽	2 2	（　八尾北　）
2	西川　豪太 河関　壮和	2 2	（　天王寺　）
3	嶋田　広人 平山　雄一	2 2	（　高槻北　）
4	竹嶋　息吹 五味　真太郎	2 2	（桃山学院）
5	平井　悠 白濱　泰陽	2 2	（　桜塚　）
6	有家　悠太 水野　伶皇	1 1	（清教学園）
7	石原　大輔 大歳　和輝	2 2	（　春日丘　）
8	金谷　倖稀 伊藤　侑心	2 2	（　大手前　）
9	BYE	―	（　―　）
10	松下　遥河 音田　直斗	1 2	（関西福祉科学）
11	島　一平 吉田　柊斗	2 2	（　北野　）
12	BYE	―	（　―　）
13	野口　翔 吉本　優汰	2 1	（　豊中　）
14	石塚　祐大 藤本　淳矢	2 2	（太成学院）
15	田中　匠 大西　祥真	2 2	（　生野　）
16	水谷　竜斗 山上　響月	1 1	（　興國　）
17	平尾　春樹 佐野　克樹	2 2	（　三島　）
18	濵田　朋弥 北岡　義貴	2 2	（　桜宮　）
19	BYE	―	（　―　）
20	中島　大翔 荒島　海斗	2 2	（大阪青凌）

21	佐竹　秀太 杉野　匡	2 2	（　高槻北　）
22	BYE	―	（　―　）
23	野波　要太 清藤　新太	2 2	（金光大阪）
24	岩﨑　琉 貫戸　智生	2 2	（　泉大津　）
25	綿谷　佳樹 大迫　稜	2 2	（桃山学院）
26	飛鳥　雅紀 樋田　将希	3 3	（太成学院）
27	井阪　輝聖 盛田　雄介	3 2	（　成美　）
28	渡　陸 地藏　大智	2 2	（　豊中　）
29	BYE	―	（　―　）
30	山川　颯吾 奥野　侑	1 2	（羽衣学園）
31	稲森　匠 小野　達哉	2 1	（　摂津　）
32	BYE	―	（　―　）
33	松原　伊吹 木村　光貴	1 1	（　八尾　）
34	鈴木　康平 和田　力輝也	1 1	（金光大阪）
35	松浦　仁志 東口　樹也	2 2	（　日新　）
36	原　彗斗 寺田　郁仁	2 2	（　香里丘　）
37	野口　航生 楓　永遠	1 1	（　興國　）
38	土岐　健翔 塚本　瑛士	2 2	（大阪学芸）
39	BYE	―	（　―　）
40	吉本　圭吾 児玉　裕人	2 2	（　和泉　）

石塚　祐大
藤本　淳矢
（太成学院）
76(4)

WO選手
志村・村田（常翔啓光）
谷口・菊池（高槻北）

令和元年度　第33回　大阪高校サマーテニストーナメント
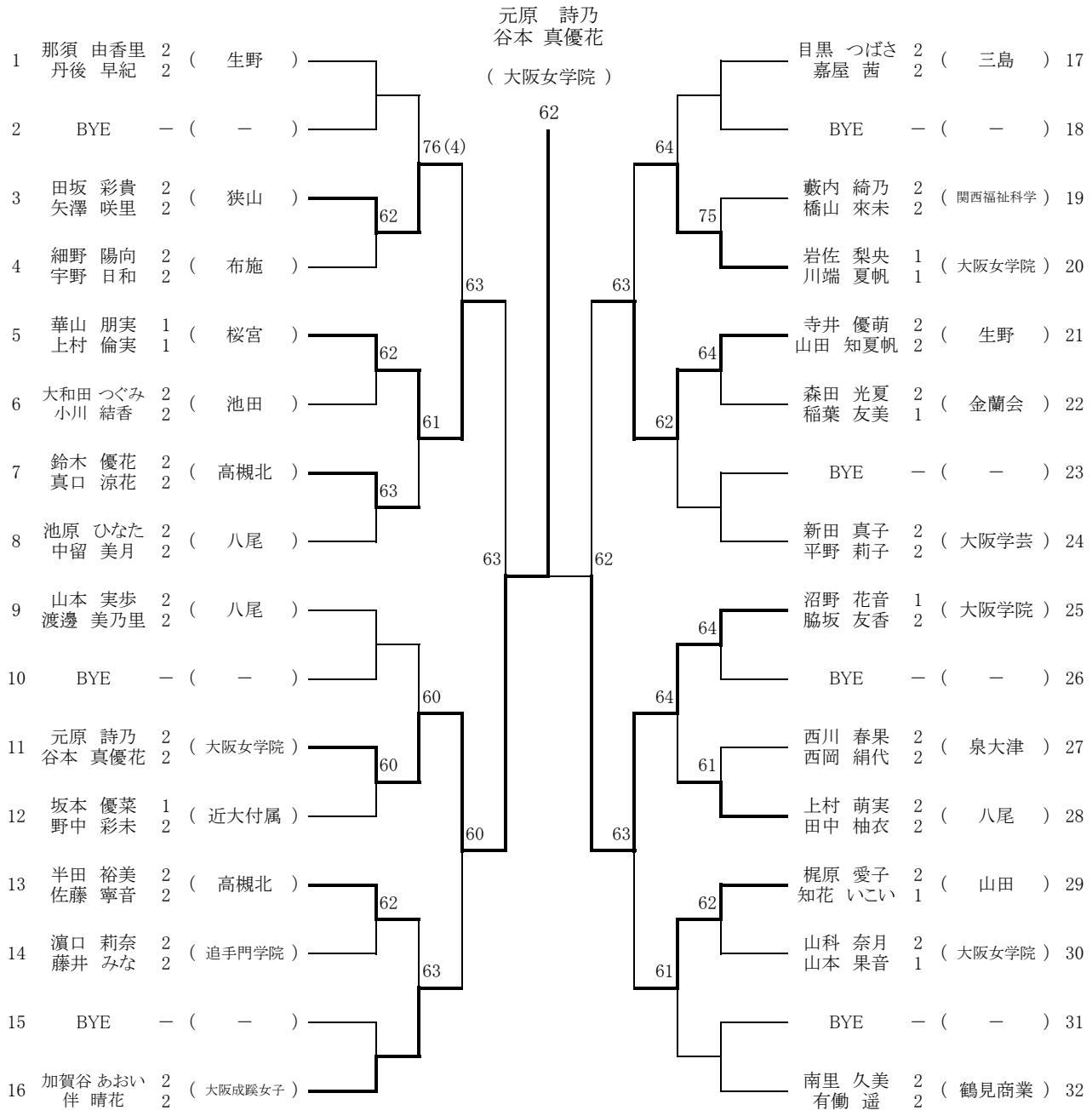
女子ダブルス本戦（参加総数　76校　314組）　　令和元年8月21日（水）、22日（木）　とんぼ池